Рекламные возможности

Реклама на территории выставочного комплекса

Оформление балкона над залом 3 и 4:
Брендирование стеклянной поверхности балкона
Два стекла, размер 5,68 х 0,9 м

Стоимость на период проведения мероприятия	
Стоимость указана за одну поверхность, руб.	48 000

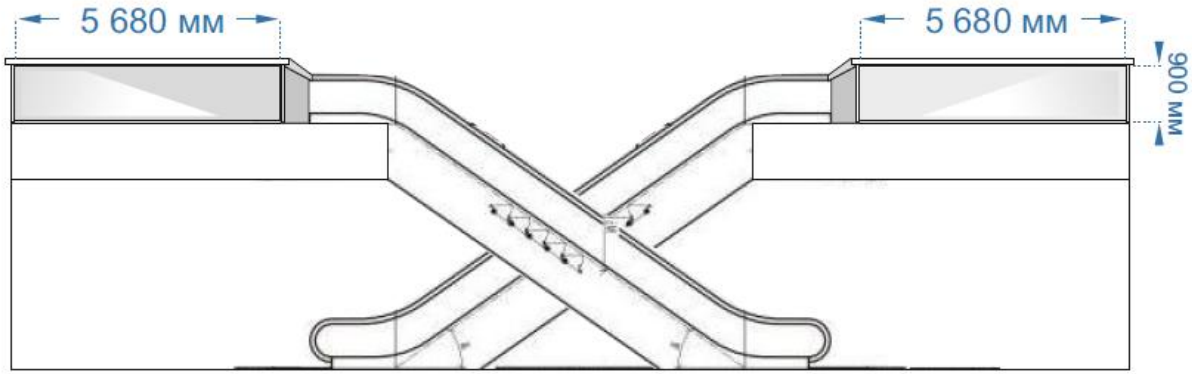

Оформление турникетов у зала 3 и 4:
Брендирование турникетов
Зал 3–6 штук
Зал 4–6 штук

Стоимость на период проведения мероприятия, руб.	
Стоимость указана за шесть турникетов	84 000

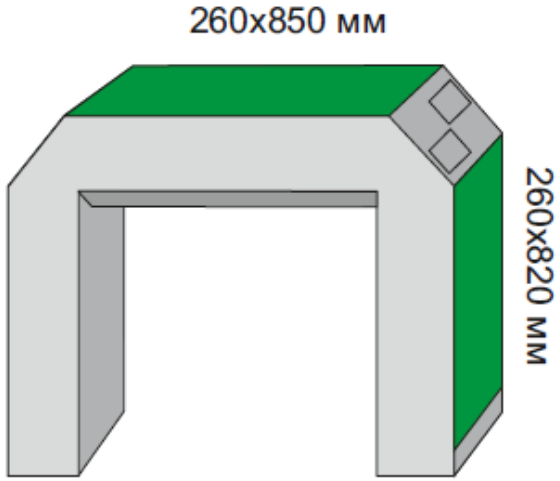

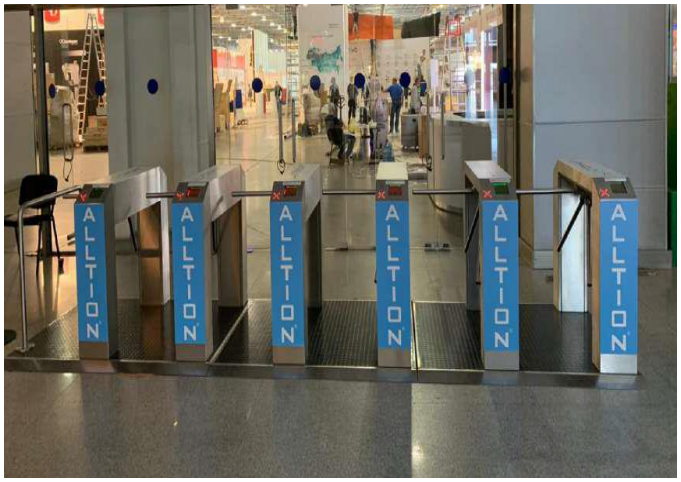

Размещение баннера на конструкциях TRITEX:

Размер (длина х ширина)	Стоимость, руб.
4,5 х 2,5 м, односторонний	51 500
2,2 х 2,5 м, односторонний	36 000
1,0 х 2,8 м, односторонний	25 000

Размещение рекламы на лайтбоксах:

Размеры световых конструкций 1,17x1,97 м

Стоимость на период проведения мероприятия, руб.	
Лицевая сторона	37 000
Оборотная сторона	27 000

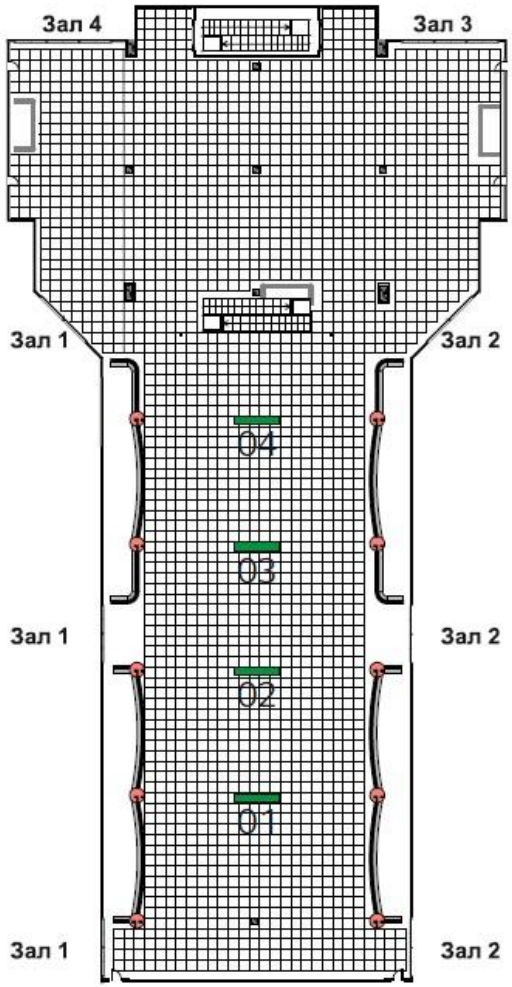

Подвес баннера в регистрационном зале:
Подвес двусторонний в фойе
Размер 18м х 6м
Максимальное количество подвесов – пять

Стоимость на период проведения мероприятия, руб.	
Стоимость указана за один подвес, включая изготовление, без монтажных работ	306 000

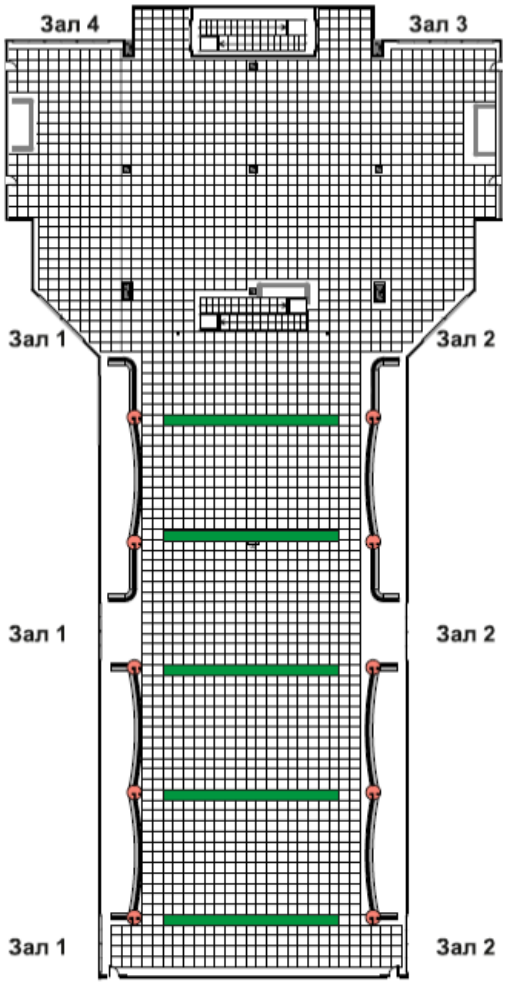

XII Международная выставка «ЦветыЭкспо-2022»

Москва, Международный выставочный центр «Крокус Экспо»,
павильон 1, залы 3,4, 13–15 сентября 2022 года
E-mail: mail@flowers-expo.ru www.flowers-expo.ru

Реклама в путеводителе выставки

Наименование	Стоимость, руб.
Размещение рекламного модуля 290х60 мм	60 000
Размещение рекламного модуля 145х60 мм	35 000
Размещение рекламного модуля 72,5х60 мм	20 000
Размещение логотипа компании на схеме	11 000
Выделение компании в списке участников	8 000

+7 (495) 118-06-39 (многоканальный)
mail@flowers-expo.ru
115184, г. Москва, Озерковский переулок, д. 12, офис 611

Реклама на online платформе выставки

Баннерная реклама на страницах каталога выставки:

Месторасположение	Стоимость, руб.
над списком экспонентов/продуктов – левый и правый	8 000
сбоку под фильтрами в списке экспонентов/продуктов	
над списком мероприятий – левый и правый	
в списке новостей выставки над списком	

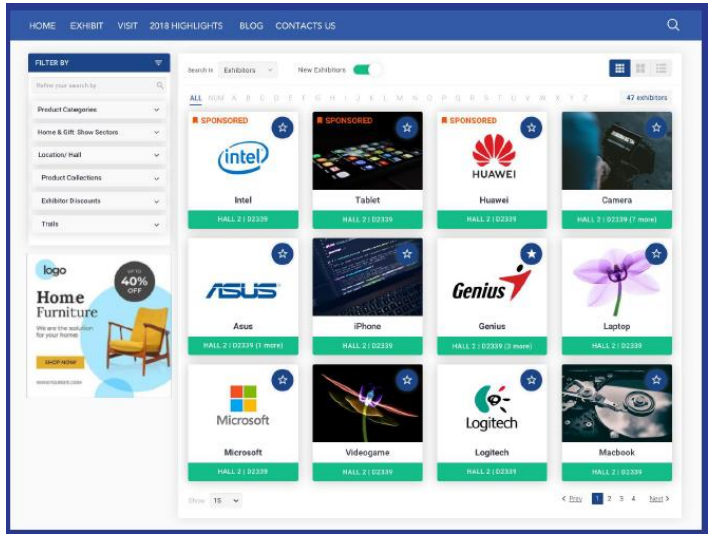

Выделение компании в списке – 15 000 руб.
Выделение и размещение в начало списка компаний при поиске и в каталоге.
На весь период

Всплывающие карточки при посещении «стенда» компании – 10 000 руб.
Отображение всплывающих окон на страницы стенда, когда посетитель достигает средней части страницы компании или тратит 10–20 секунд на странице**.**